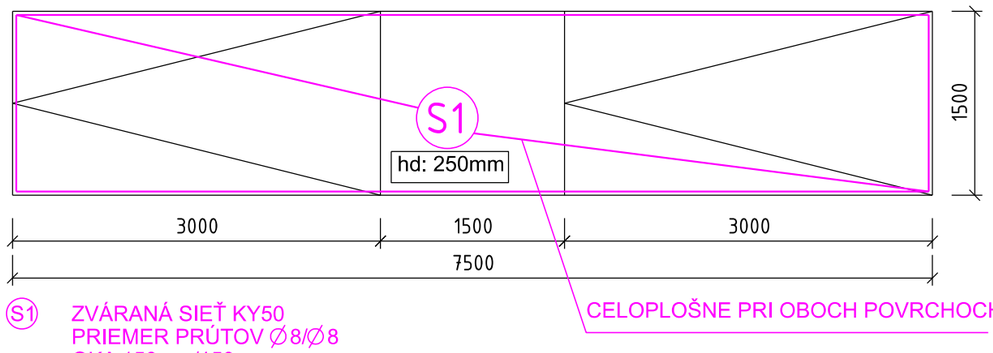

S1 ZVÁRANÁ SIEŤ KY50
PRIEMER PRÚTOV ∅8/∅8
OKA 150mm/150mm
ROZMER: 2000×3000 mm
HMOTNOSŤ 1ks: 32,4 Kg
POČET: 6 ks
CELKOVÁ HMOTNOSŤ: 194,4 kg
STYKOVANIE 2 OKÁ (300 mm)

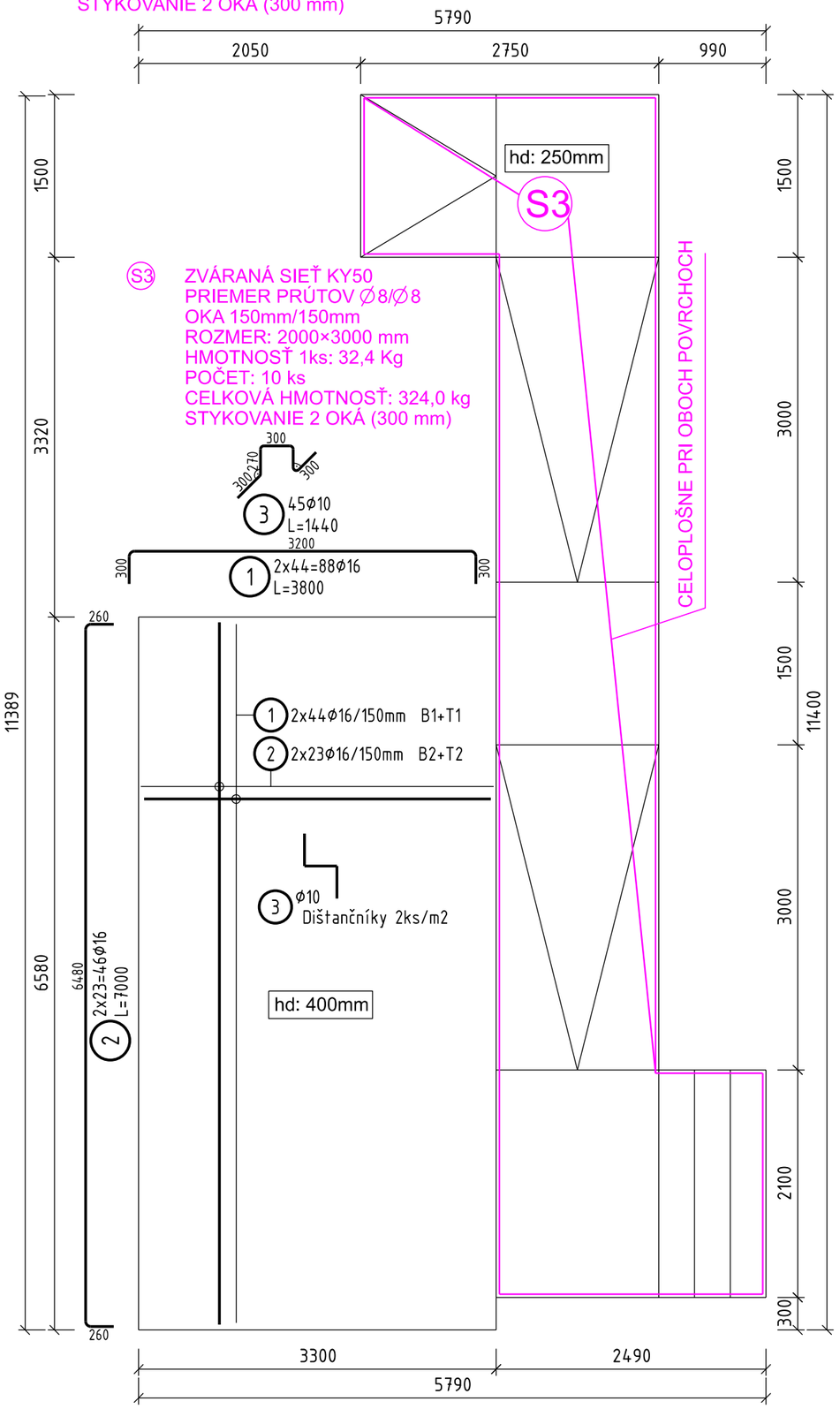

S3 ZVÁRANÁ SIEŤ KY50
PRIEMER PRÚTOV ∅8/∅8
OKA 150mm/150mm
ROZMER: 2000×3000 mm
HMOTNOSŤ 1ks: 32,4 Kg
POČET: 10 ks
CELKOVÁ HMOTNOSŤ: 324,0 kg
STYKOVANIE 2 OKÁ (300 mm)

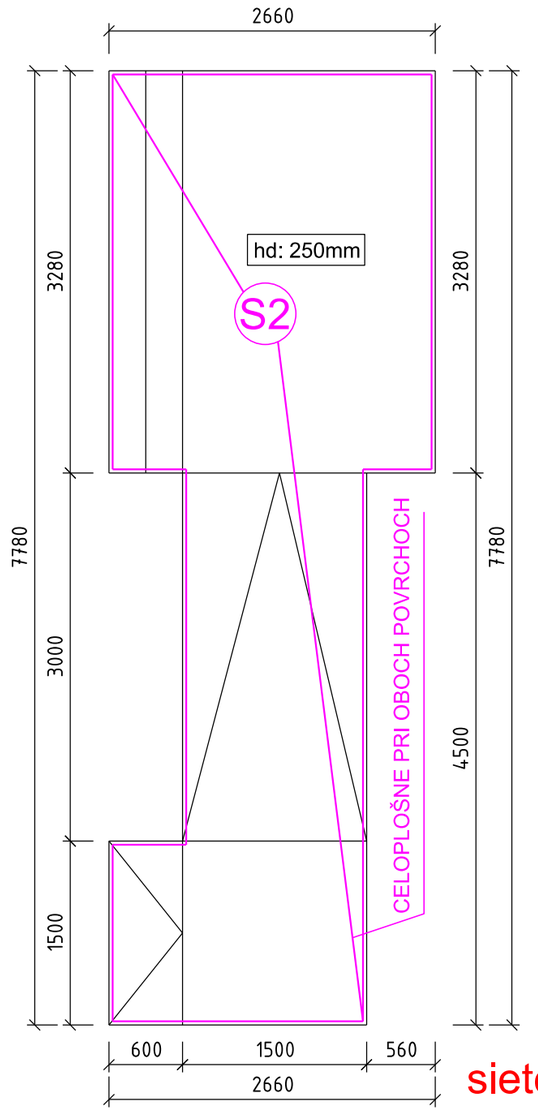

S2 ZVÁRANÁ SIEŤ KY50
PRIEMER PRÚTOV ∅8/∅8
OKA 150mm/150mm
ROZMER: 2000×3000 mm
HMOTNOSŤ 1ks: 32,4 Kg
POČET: 8 ks
CELKOVÁ HMOTNOSŤ: 259,2 kg
STYKOVANIE 2 OKÁ (300 mm)

VÝKAZ VÝSTUŽE

p.č.	d	ks	dĺžka	Celková dĺžka [m]			
-	[mm]	-	[m]	ϕ8	ϕ10	ϕ12	ϕ16
1	16	88	3,80				334,4
2	16	46	7,00				322,0
3	10	45	1,44		64,8		
CELKOVÁ DĹŽKA [m]				0,0	64,8	0,0	656,4
JEDNOTKOVÁ HMOTNOSŤ [kg/m]				0,395	0,617	0,888	1,578
HMOTNOSŤ [kg]				0,0	40,0	0,0	1036,0
CELKOVÁ HMOTNOSŤ [kg]				1076,0			

siete CELKOM: 1.425,6kg

S4 ZVÁRANÁ SIEŤ KY50 - pre tg zariadenia
oba povrchy dosky hr.250mm
PRIEMER PRÚTOV ∅8/∅8
OKA 150mm/150mm
ROZMER: 2000×3000 mm
HMOTNOSŤ 1ks: 32,4 Kg
POČET: 20 ks
CELKOVÁ HMOTNOSŤ: 648 kg
STYKOVANIE 2 OKÁ (300 mm)

UPOZORNENIE:

- Celkové geometrické, výškové a šírkové usporiadanie konštrukcií prebrať z výkresov stavbnej časti
- Všetky konštrukcie uložené na teréne vystužiť príslušnou sieťovinou s výnimkou podlahovej dosky oceľového schodiska!

LEGENDA:

SKLOPENÝ REZ - VODOROVNÉ ŽB KONŠTRUKCIE

OTVORY/PRIERAZY V STROPE

BETÓN CONCRETE	STN EN 206-1-C25/30-XC2-Cl0,4-Dmax 16
VÝSTUŽ REINFORCEMENT	B500=10505 (R)
KRYTIE COVER	30 mm - styk so vzduchom 50 mm - styk so zeminou

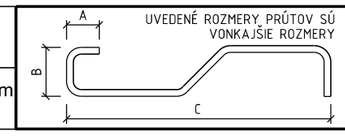

PARÉ Č. Set No.

0	REALIZAČNÝ PROJEKT Detail design	12.2023	Ing. Marián ERBY	Ing. Marek GAŽI	Bc. Michal Galdun
ZMENA Revision	POPIS / STUPEŇ PROJEKTU Description / Beschreibung	DÁTUM Date / Datum	ZODPOVEDNÝ PROJEKTANT Responsible Engineer / Freiberufen	PROJEKTANT Engineer / Geprüft	VYPRACOVAL Prepared / Gezeichnet

ERBY
STATIKA STAVIEB, s.r.o.
Matuškova 8
040 11 Košice
ateliér: Rázusova 25, Košice
tel.fax: +421 55 6257559
e-mail: erby@statikastavieb.sk
www.statikastavieb.sk

OBJEDNÁVATEĽ Client / Auftraggeber: Obchodná akadémia Humenné
MIESTO STAVBY Site Location /Baustelle: Humenné
STAVBA Project / Projekt: Rekonštrukcia internátu
OBJEKT Structure / Bauwerk: SO-01
ČÍSLO ZÁKAZKY Project Number / Projektnummer: -
MIERKA Scale / Masstab: 1:50
FORMÁT Size / Format: 4xA4
ČASŤ Part / Beruf: STATIKA Structural Statik

OBSAH Drawing Name Plantitel: Výkres tvaru a výstuže rámp a podlahových dosiek
ČÍSLO VÝKRESU Drawing Number / Zeichnung Nr.: 01
ZMENA Revision: 0

Tento dokument je duševným vlastníctvom spoločnosti ERBY-Statika Stavieb. Akékoľvek rozmnožovanie jej častí alebo celku, alebo využitie obsahu tretími osobami je povolené len so súhlasom majiteľa spoločnosti ERBY-Statika Stavieb.
This document is property of ERBY-Statika Stavieb company. Copying of this document and giving it to others and the use or communication of the contents thereof are forbidden without express authority.

OZNAČENIE VRSTIEV VÝSTUŽE

DOSKY

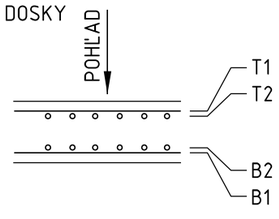

STENY

